大会名　　山梨県高等学校新人体育大会テニス大会

日程　１０月５日、１９日　会場　小瀬スポーツ公園テニス場

①	1	大野　寛人	②	山学	
		吉田　凰希	②		
	2	Bye			
		Bye			
	3	黄　睦翔	①	航空	
		佐々木　将博	①		
㉜	4	菅谷　孔将	②	駿台	
		山本　紘大	①		
⑰	5	長澤　拓未	②	甲西	
		砂田　琳太郎	②		
	6	樋口　良助	②	笛吹	
		伊藤　瞬	②		
	7	堀込 快翔	②	甲陵	
		兵藤　蒼空	②		
⑯	8	安藤玄貴	②	韮工	
		三森　龍季	②		
⑨	9	関根　煌生	①	青洲	
		中沢　恵登	①		
	10	Bye			
		Bye			
	11	志村　信彦	②	農林	
		武藤　良	①		
㉔	12	北條　史和	②	甲南	
		望月　泰雅	②		
㉕	13	芦沢　遊理	①	昭和	
		中澤　暖太	②		
	14	谷澤　涼真	①	明誠	
		竹安　蒼空	①		
	15	Bye			
		Bye			
⑧	16	柳田　陸翔	①	甲工	
		小野　健斗	①		
⑤	17	中野　拓翔	②	神村	
		金成　幸星	①		
	18	Bye			
		Bye			
	19	安部　稜世	②	北杜	
		向山　虎佑	①		
㉘	20	原　萌喜人	①	青洲	
		松澤　珀久	①		
㉑	21	加藤　陸斗	①	甲東	
		佐々木　柊人	①		
	22	雨宮歩夢	②	韮工	
		伏見　龍	②		
	23	尾崎　永周	②	駿台	
		木住野　祐斗	①		
⑫	24	新谷　楓雅	①	明誠	
		今井　淳喜	②		
⑬	25	吉田　遼晴	②	甲陵	
		谷脇　史恩	②		
	26	萩原　晋太郎	②	甲工	
		堀川 詠太郎	①		
	27	川井　大和	②	甲東	
		小林　愛斗	①		
⑳	28	笹本　奏汰	②	航空	
		前田　湊斗	②		
㉙	29	大森　新	①	笛吹	
		植原　琉信	②		
	30	風間　一琉	②	甲西	
		中込　佑太	①		
	31	Bye			
		Bye			
④	32	山田　凌史郎	②	駿台	
		加賀美　潤	①		
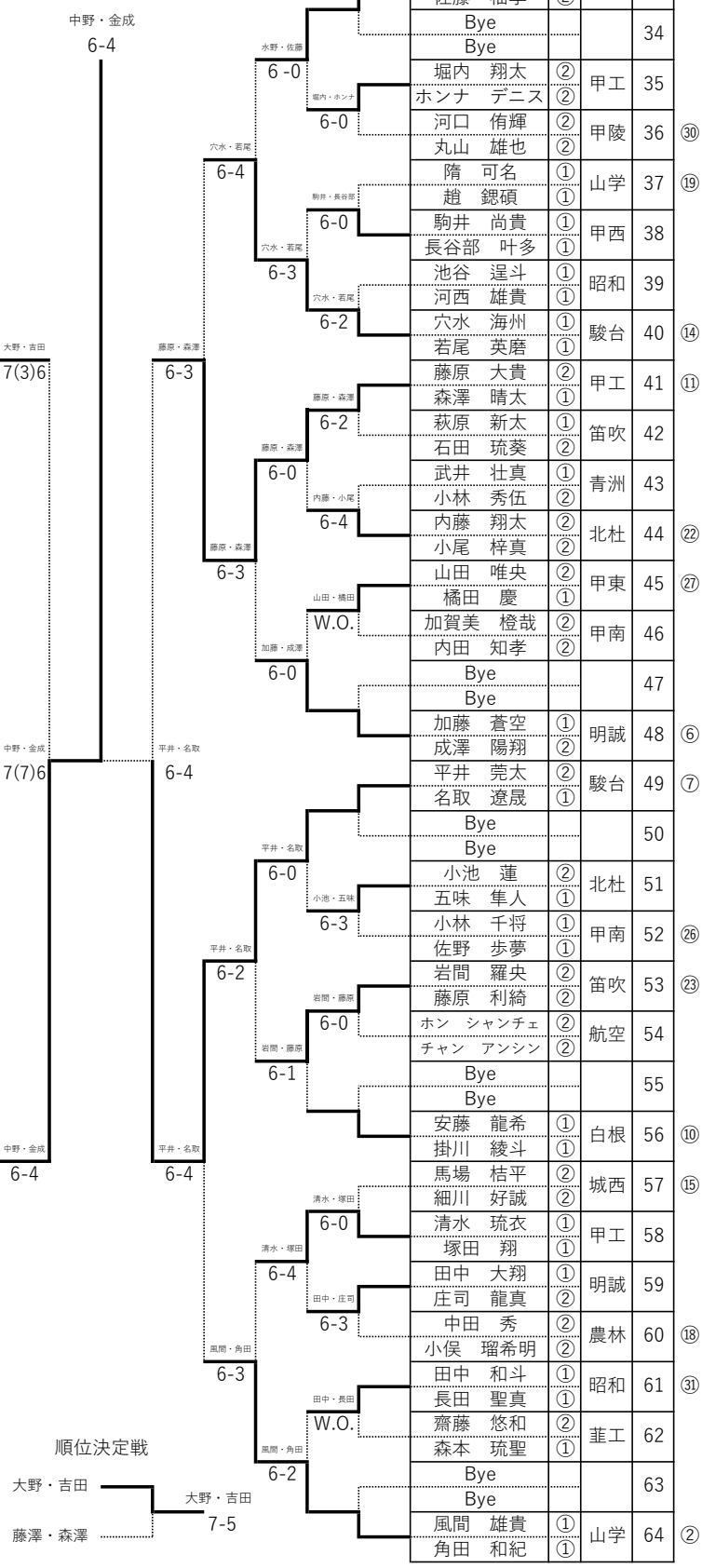
	33	水野　航輔	②	甲東	③
		佐藤　柚季	②		
	34	Bye			
		Bye			
	35	堀内　翔太	②	甲工	
		ホンナ　デニス	②		
	36	河口　侑輝	②	甲陵	㉚
		丸山　雄也	②		
	37	隋　可名	①	山学	⑲
		趙　鍶碩	①		
	38	駒井　尚貴	①	甲西	
		長谷部　叶多	①		
	39	池谷　逞斗	①	昭和	
		河西　雄貴	①		
	40	穴水　海州	①	駿台	⑭
		若尾　英磨	①		
	41	藤原　大貴	②	甲工	⑪
		森澤　晴太	①		
	42	萩原　新太	①	笛吹	
		石田　琉葵	②		
	43	武井　壮真	①	青洲	
		小林　秀伍	②		
	44	内藤　翔太	②	北杜	㉒
		小尾　梓真	②		
	45	山田　唯央	②	甲東	㉗
		橘田　慶	①		
	46	加賀美　橙哉	②	甲南	
		内田　知孝	②		
	47	Bye			
		Bye			
	48	加藤　蒼空	①	明誠	⑥
		成澤　陽翔	②		
	49	平井　莞太	②	駿台	⑦
		名取　遼晟	①		
	50	Bye			
		Bye			
	51	小池　蓮	②	北杜	
		五味　隼人	①		
	52	小林　千将	①	甲南	㉖
		佐野　歩夢	①		
	53	岩間　羅央	②	笛吹	㉓
		藤原　利綺	②		
	54	ホン　シャンチェ	②	航空	
		チャン　アンシン	②		
	55	Bye			
		Bye			
	56	安藤　龍希	①	白根	⑩
		掛川　綾斗	①		
	57	馬場　桔平	②	城西	⑮
		細川　好誠	②		
	58	清水　琉衣	①	甲工	
		塚田　翔	①		
	59	田中　大翔	①	明誠	
		庄司　龍真	②		
	60	中田　秀	②	農林	⑱
		小俣　瑠希明	②		
	61	田中　和斗	①	昭和	㉛
		長田　聖真	①		
	62	齋藤　悠和	②	韮工	
		森本　琉聖	①		
	63	Bye			
		Bye			
	64	風間　雄貴	①	山学	②
		角田　和紀	①