令和6年度

大会名　**学年別テニス大会（2年）**

男子	シングルス	No. 1

日　程　7月27日・29日・30日
会　場　小瀬スポーツ公園テニス場

1	鷹野　奏士	駿台	②	
2	Bye	0	0	
3	山澤　拓真	農林	②	
4	遠藤　永滋	巨摩	②	
5	東田　逸希	甲一	②	
6	増田　幸大	昭和	②	
7	村松　和真	甲東	②	
8	田中　太陽	北杜	②	
9	烏田　颯汰	青洲	②	
10	Bye	0	0	
11	村雲　風将	明誠	②	
12	名取　夢叶	白根	②	
13	中澤　槙志	東海	②	
14	増澤　颯	甲西	②	
15	Bye	0	0	
16	川畑　秀斗	城西	②	
17	沢登　悠陽	巨摩	②	
18	Bye	0	0	
19	菊島　都吾	昭和	②	
20	小林　虎太郎	農林	②	
21	伊藤　聖也	白根	②	
22	北村　優樹	航空	②	
23	Bye	0	0	
24	落合　将也	甲西	②	
25	戸島 和歩	帝京	②	
26	Bye	0	0	
27	浅野　滉斗	青洲	②	
28	塩島　瑠斗	甲南	②	
29	齊藤　健人	山学	②	
30	坂井　哲也	明誠	②	
31	Bye	0	0	
32	中村　耕太郎	甲陵	②	

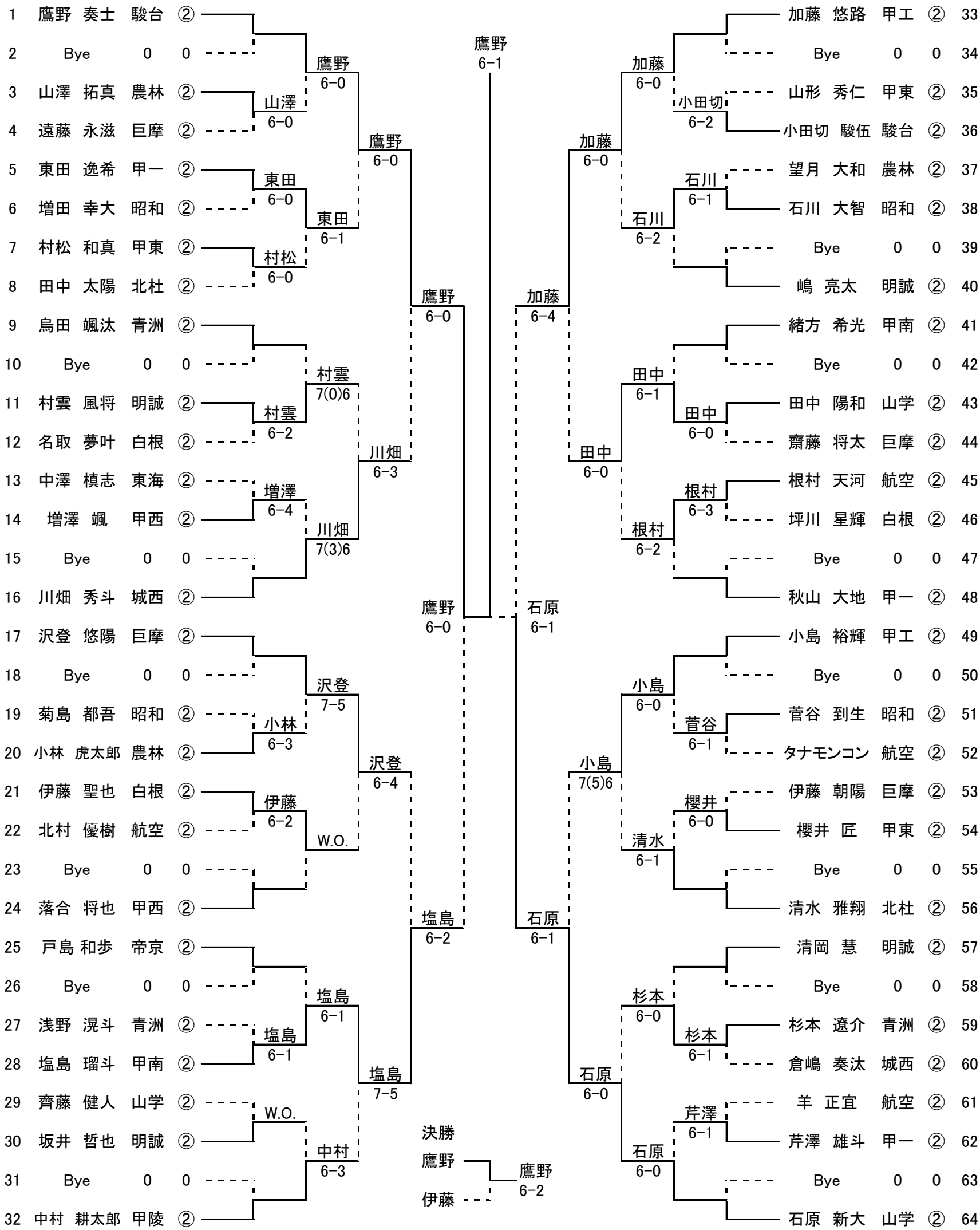

令和6年度

大会名 **学年別テニス大会（2年）**

男子	シングルス	No. 2

日　程　7月27日・29日・30日
会　場　小瀬スポーツ公園テニス場

65	早川　蒼	駿台	②	
66	Bye	0	0	
67	小澤　愛緑	北杜	②	
68	後町　和希	山学	②	
69	髙田　逢生	甲工	②	
70	小島　渉睦	昭和	②	
71	Bye	0	0	
72	齋藤　虹汰	白根	②	
73	山田　凜星	航空	②	
74	Bye	0	0	
75	大竹　奏摩	甲西	②	
76	風間　俊哉	明誠	②	
77	遠藤　俐輝	青洲	②	
78	新見　樹	甲一	②	
79	Bye	0	0	
80	上原　知暉	甲東	②	
81	風間　玲音	農林	②	
82	Bye	0	0	
83	堀口　幹太	白根	②	
84	石原　啓太	巨摩	②	
85	鈴木　航太郎	甲工	②	
86	久保　開誠	甲東	②	
87	Bye	0	0	
88	清水　和音	駿台	②	
89	金子　誠明	明誠	②	
90	Bye	0	0	
91	秋山　朋輝	甲南	②	
92	有野　絢斗	山学	②	
93	北井　爽資	昭和	②	
94	竹野　勇希	東海	②	
95	Bye	0	0	
96	石井　陽樹	航空	②	

後町 6-0
髙田 6-2
大竹 7-5
新見 6-1
堀口 6-1
鈴木 6-1
有野 6-0
北井 6-3

早川 6-0
髙田 6-0
山田 6-1
新見 6-2
風間 6-0
清水 6-2
有野 6-1
石井 6-1

早川 6-0
山田 6-0
清水 6-0
有野 6-3

早川 6-0
有野 6-2

伊藤 6-3

3決
石原
早川
早川 6-3

	相澤　雅也	東海	②	97
	Bye	0	0	98
	高澤　飛龍	青洲	②	99
	田邊　大地	甲西	②	100
	金子　怜央	甲東	②	101
	茅野　竜暉	甲工	②	102
	Bye	0	0	103
	小澤　崇史	山学	②	104
	石黒　秀斗	白根	②	105
	Bye	0	0	106
	南　大輔	北杜	②	107
	古明地　正稀	城西	②	108
	高見澤　大貴	航空	②	109
	齊藤　大河	甲一	②	110
	Bye	0	0	111
	三輪　真斗	明誠	②	112
	上條　優人	山学	②	113
	Bye	0	0	114
	髙野　南海人	甲東	②	115
	深澤　太一	白根	②	116
	橘田　悠希	青洲	②	117
	赤池　壱成	甲南	②	118
	Bye	0	0	119
	野澤　響	昭和	②	120
	岡　佑馬	城西	②	121
	岩下　颯馬	巨摩	②	122
	佐々木　喜一	甲一	②	123
	大野　悠翔	農林	②	124
	前田　琉成	甲工	②	125
	木下　翔太	明誠	②	126
	Bye	0	0	127
	伊藤　洋一郎	駿台	②	128

相澤 6-0
田邊 6-3
茅野 6-1
南 7-5
南 6-3
齊藤 6-1
上條 6-0
W.O.
赤池 6-1
岩下 6-3
佐々木 6-3
前田 6-0

茅野 6-3
三輪 6-1
上條 6-2
赤池 6-3
佐々木 6-1
伊藤 6-0

三輪 6-3
伊藤 6-1
伊藤 6-2
伊藤 6-0