令和6年度

大会名 山梨県高等学校総合体育大会テニス大会(兼関東高等学校テニス大会山梨県予選)

女子	シングルス	No. 1

日 程 5月3日・4日・9日・10日
会 場 小瀬スポーツ公園テニス場

西村 と 三好 は
関東大会・インターハイに出場

1 西村 美璃 山学 ③
2 Bye
3 伊藤 亜美 甲一 ②
4 田島 沙帆 東海 ①
5 川崎 優梨 白根 ③
6 鈴本 のはら 英和 ③
7 友野 侑杏 駿台 ③
8 杉本 美桜 昭和 ②
9 長田 彩美 甲一 ②
10 Bye
11 志村 知彩 甲東 ②
12 水庭 心美 城西 ①
13 宮澤 七海 北杜 ③
14 鈴木 梨子 北稜 ②
15 Bye
16 武田 有由 山学 ③
17 塚本 結衣 甲南 ③
18 Bye
19 上杉 まい 英和 ③
20 海老名 莉緒 明誠 ③
21 山口 紗熙 航空 ②
22 宮原 あやめ 甲東 ③
23 Bye
24 千野 晶梨 帝京 ③
25 山中 理心 東海 ③
26 Bye
27 酒井 日暖 昭和 ③
28 高野 真緒 白根 ②
29 高森 玲郁 甲陵 ②
30 落合 かなで 甲西 ①
31 Bye
32 深沢 茉央 山学 ②

田島 6-1
鈴本 6-1
友野 6-2
志村 6-2
宮澤 6-4
海老名 6-3
宮原 6-1
落合 6-3

西村 6-0
友野 6-4
長田 6-0
武田 6-1
塚本 6-1
宮原 6-1
山中 6-0
深沢 6-0

西村 6-0
武田 6-1
塚本 6-2
深沢 6-0

西村 6-1
深沢 6-0

西村 6-1

西村 8-0

西村 8-6

西村
三好

佐藤 6-2
佐藤 6-1
高柳 6-3

入倉 6-2
佐藤 6-0
小沢 6-3
高柳 6-0

入倉 6-1
近藤 6-0
小沢 6-0
小野 6-2
大星 6-0
高柳 6-1

渡邉 6-3
土屋 6-2
鈴木 6-4
宮坂 6-0
大久保 6-4
久保 6-0
河村 6-2
大星 7(3)6
山岸 6-4
杉田 6-1

入倉 舞衣 甲東 ③ 33
Bye 34
渡邉 愛梨 駿台 ③ 35
依田 心嶺 農林 ③ 36
近藤 実莉 英和 ③ 37
沓川 さくら 白根 ③ 38
中田 愛梨 昭和 ③ 39
土屋 七海 上野原 ③ 40
鈴木 愛梨 甲南 ② 41
Bye 42
林 子涵 航空 ② 43
宮坂 慶子 甲陵 ③ 44
大久保 明花 甲一 ② 45
増田 彩羽 北杜 ② 46
Bye 47
佐藤 里美 山学 ② 48
小沢 陽菜乃 山学 ③ 49
Bye 50
久保 里緒奈 甲南 ③ 51
望月 瑚々奈 駿台 ③ 52
河村 柑奈 城西 ③ 53
清水 愛香 巨摩 ③ 54
Bye 55
小野 七海 山学 ③ 56
久保田 怜愛 農林 ③ 57
大星 綾菜 明誠 ③ 58
山岸 千紗 北杜 ② 59
太田 衣咲 甲西 ③ 60
天野 瑛葉 北稜 ② 61
杉田 莉埜 甲東 ③ 62
Bye 63
高柳 七海 山学 ① 64

令和6年度

大会名 山梨県高等学校総合体育大会テニス大会(兼関東高等学校テニス大会山梨県予選)

女子	シングルス	No. 2
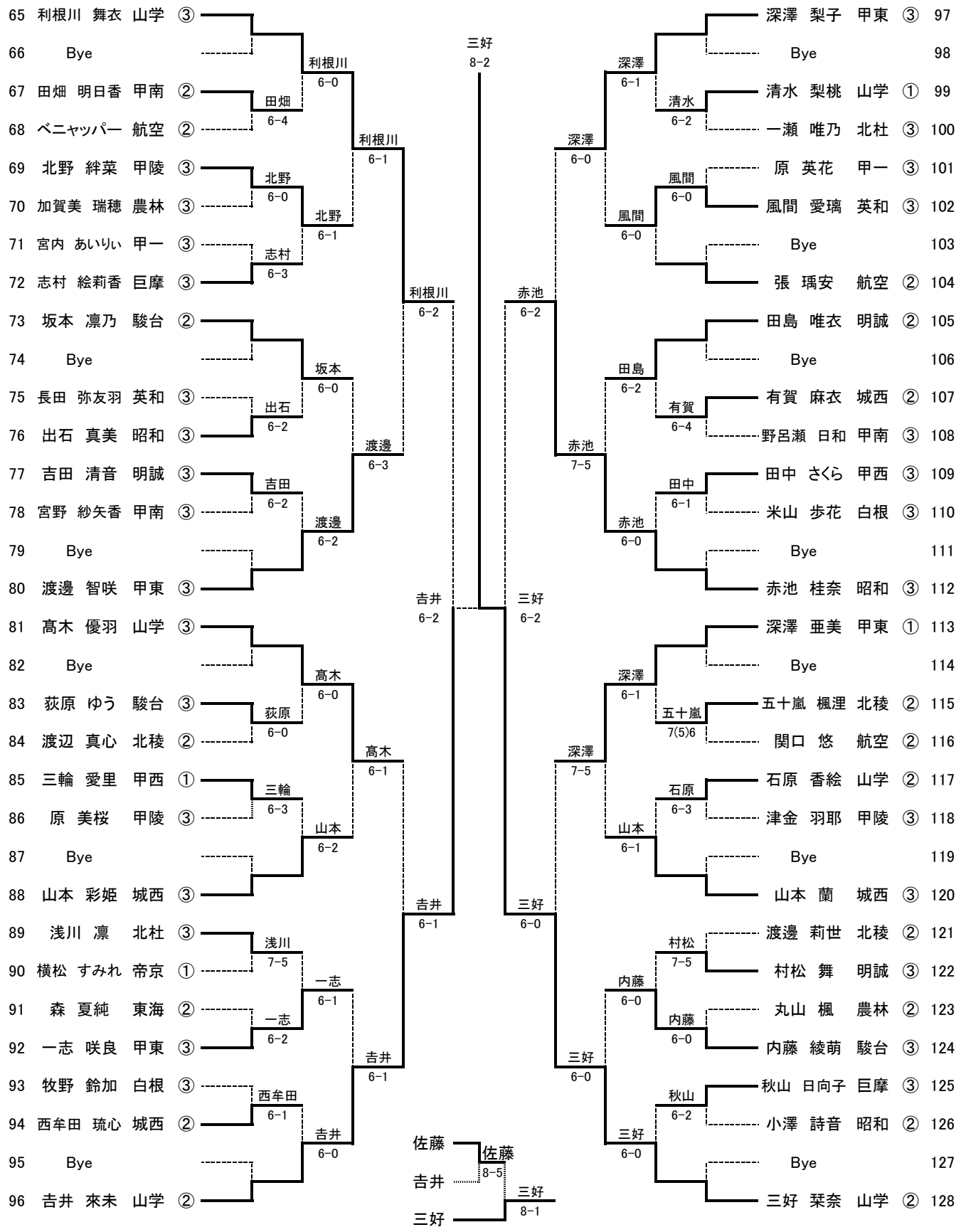
日 程 5月3日・4日・9日・10日
会 場 小瀬スポーツ公園テニス場