令和4年度

大会名 山梨県高等学校新人体育大会テニス大会

女子	シングルス	No. 1

日 程　10月16日、23日
会 場　小瀬スポーツ公園テニス場

1 穴水 姫奈乃 山学 ②
2 Bye
3 宮内 あいりぃ 甲一 ①
4 望月 瑚々奈 駿台 ①
5 鈴木 詩乃 甲陵 ②
6 森本 優愛 城西 ②
7 村松 舞 明誠 ①
8 相川 のの美 英和 ②
9 塚原 理梨子 甲東 ②
10 Bye
11 太田 衣咲 甲西 ①
12 佐野 汐織 昭和 ②
13 冨樫 麻子 北杜 ②
14 志村 絵莉香 巨摩 ①
15 Bye
16 春田 穂 明誠 ②
17 岡 舞波 山学 ②
18 Bye
19 山本 彩姫 城西 ①
20 大塚 朱久実 駿台 ①
21 鈴木 里奈 上野原 ②
22 安達 瑠夏 航空 ②
23 三井 和美 甲陵 ②
24 杉田 莉埜 甲東 ①
25 小沢陽菜乃 山学 ①
26 牧野 鈴加 白根 ①
27 一志 咲良 甲東 ①
28 山田 美鶴穂 東海 ②
29 一瀬 唯乃 北杜 ①
30 秋山 日向子 巨摩 ①
31 Bye
32 塚本 結衣 甲南 ①

望月 7-5
鈴木 6-2
相川 6-1
佐野 76(6)
冨樫 6-2
春田 6-3
山本 6-0
安達 6-2
杉田 6-1
小沢 6-0
一志 6-2
秋山 6-0

穴水 6-0
鈴木 6-3
塚原 6-0
岡 6-1
杉田 6-4
小沢 6-1
塚本 6-0

穴水 6-0
塚原 6-0
岡 6-2
塚本 6-3

穴水 6-0
塚本 6-1

穴水 6-2

決勝
穴水
米山
穴水 6-2

33 松原 朋香 甲東 ②
34 Bye
35 小木曽 天音 甲南 ②
36 福田 美晴 甲西 ①
37 仲原 芹香 航空 ②
38 土屋 七海 上野原 ①
39 本多 恋々音 明誠 ②
40 帯金 優空 帝京 ②
41 坂井 香葉 昭和 ②
42 Bye
43 近藤 実莉 英和 ①
44 岩出 倖奈 甲一 ②
45 清水 愛香 巨摩 ①
46 萩原 亜月 北杜 ②
47 Bye
48 利根川 舞衣 山学 ①
49 熊崎 こころ 城西 ②
50 Bye
51 野呂瀬 日和 甲南 ①
52 山岸 麗奈 昭和 ②
53 千野 晶梨 帝京 ①
54 友野 侑杏 駿台 ①
55 Bye
56 渡邊 智咲 甲東 ①
57 川崎 優梨 白根 ①
58 中込 心愛 城西 ②
59 北野 絆菜 甲陵 ①
60 吉田 柊花 甲西 ②
61 鈴木 珠海 明誠 ①
62 榊原 夏海 昭和 ②
63 Bye
64 西村 美璃 山学 ①

松原 6-1
小木曽 w.o.
仲原 6-1
本多 76(4)
本多 6-4
坂井 6-3
近藤 6-0
萩原 6-4
利根川 6-0
熊崎 6-0
野呂瀬 6-4
友野 6-1
渡邊 6-1
中込 6-2
北野 6-1
鈴木 6-3
西村 6-0

松原 6-0
利根川 6-0
渡邊 6-1
西村 6-1

松原 6-3
西村 6-2

西村 6-0

令和4年度

大会名 山梨県高等学校新人体育大会テニス大会

女子	シングルス	No. 2
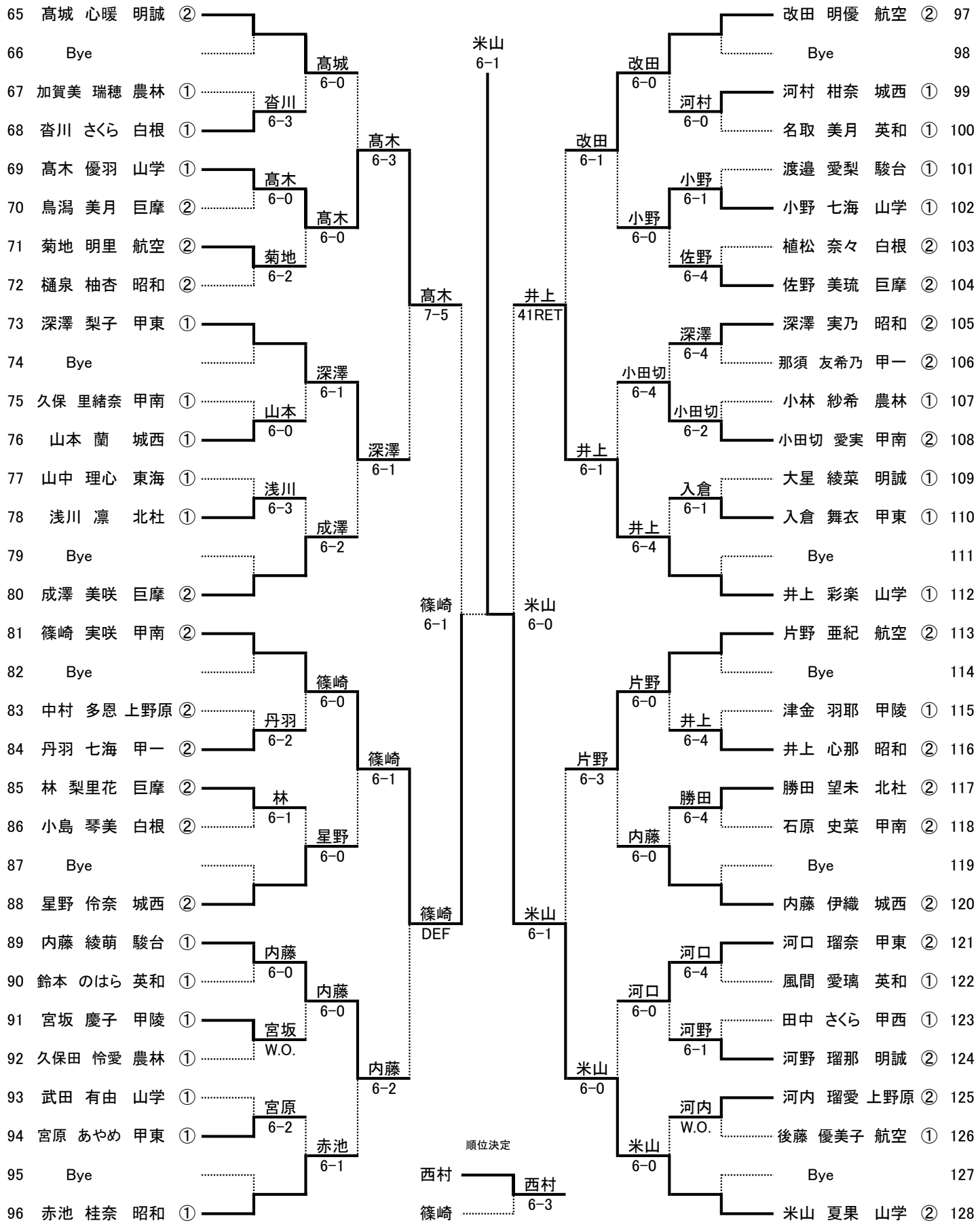
日 程　10月16日、23日
会 場　小瀬スポーツ公園テニス場