令和2年度

大会名 山梨県高等学校新人体育大会テニス大会

男子	シングルス	No. 1

日 程　10月24日・31日
会 場　小瀬スポーツ公園テニス場

1	中村 柊翔	駿台	②	
2	Bye			
3	髙見澤 優晴	甲一	②	
4	木暮 匠	明誠	②	
5	木田 楽	甲工	②	
6	折居 鷲亮	巨摩	①	
7	佐野 未菜斗	山学	②	
8	酒井 理久	甲西	①	
9	長谷部 光祐	甲南	①	
10	小泉 浩介	甲東	②	
11	山野 雄貴	航空	②	
12	宋 シル	笛吹	②	
13	川島 涼	城西	①	
14	内藤 遙音	韮工	①	
15	杉山 光昭	市川・青洲	①	
16	飯野 智聖	農林	②	
17	髙城 暖人	明誠	②	
18	Bye			
19	石川 史弥	北稜	②	
20	岩瀬 智司	北杜	②	
21	遠藤 光揮	市川・青洲	①	
22	大野 晴	航空	①	
23	相田 陽色	甲西	①	
24	清水 泉希	白根	②	
25	井口 ドミートリー	東海	①	
26	上條 晃生	甲陵	②	
27	持木 夕弥	昭和	②	
28	石部 亮介	甲一	①	
29	坂本 紘夢	笛吹	②	
30	荏本 大輝	帝京	①	
31	Bye			
32	小塚 浩太郎	明誠	②	

33	野原 康佑	甲一	②	
34	Bye			
35	渓口 裕二	農林	①	
36	山路 創太	昭和	①	
37	中込 裕也	東海	②	
38	窪田 流星	甲工	②	
39	前島 キム	航空	②	
40	風間 朝陽	帝京	①	
41	望月 柊希	山学	②	
42	伊東 一弥	韮工	②	
43	加藤 瑠人	甲南	①	
44	安達 京聡	駿台	①	
45	野口 偲靖	巨摩	②	
46	中 翔太郎	神村	②	
47	Bye			
48	勝俣 凌河	吉田	②	
49	水庭 楓太	甲工	②	
50	田辺 晴	市川・青洲	①	
51	山川 優星	山学	②	
52	菊地 直木	明誠	②	
53	志村 琉成	昭和	②	
54	保坂 琉斐	甲西	①	
55	若林 優太	白根	①	
56	中村 漱吾	甲東	①	
57	雨宮 世空	巨摩	②	
58	中澤 裕希	北稜	②	
59	松土 依生	甲陵	①	
60	楠 俊	笛吹	②	
61	齊藤 樹	北杜	①	
62	三尾 峻	城西	①	
63	Bye			
64	井上 遥十	駿台	①	

木暮 6-3
木田 6-1
佐野 6-0
長谷部 6-1
宋 6-0
内藤 6-0
飯野 W.O.
石川 6-2
大野 6-0
相田 6-4
井口 6-0
持木 6-4
坂本 6-0
中村 6-1
木田 7-5
長谷部 6-1
飯野 6-0
高城 6-0
相田 6-3
井口 7-5
小塚 6-0
中村 6-1
飯野 76(3)
高城 6-0
小塚 6-1
中村 6-0
小塚 6-3
野原 76(5)
野原 6-1
野原 6-0
山路 6-1
窪田 6-2
前島 7-5
窪田 6-1
野原 6-0
望月 6-0
安達 6-0
安達 6-2
中 6-0
中 6-0
中 6-4
野原 7-5
水庭 6-0
菊池 76(6)
水庭 6-2
志村 6-1
中村 6-0
中村 6-1
水庭 6-4
井上 6-2
雨宮 6-1
楠 7-5
楠 6-4
三尾 6-2
井上 6-1
井上 6-1

決勝

野原 / 佐々木 — 佐々木 6-2

中村 / 久保嶋 — 久保嶋 76(8)

3位決定戦

令和2年度

大会名 山梨県高等学校新人体育大会テニス大会

男子	シングルス	No. 2

日 程 10月24日・31日
会 場 小瀬スポーツ公園テニス場

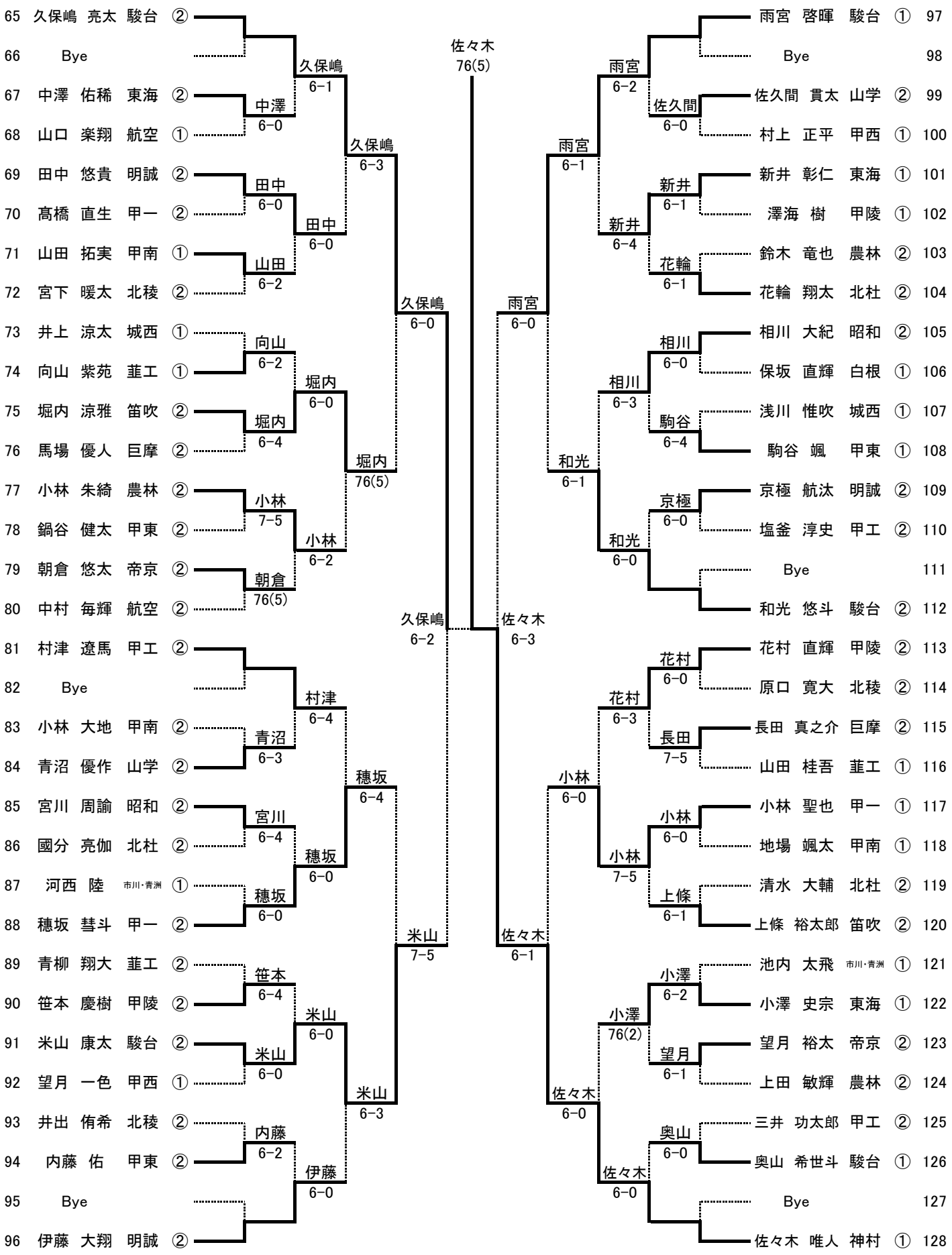

令和2年度

大会名 山梨県高等学校新人体育大会テニス大会

女子	シングルス	No. 1

日 程　10月24日・31日
会 場　小瀬スポーツ公園テニス場

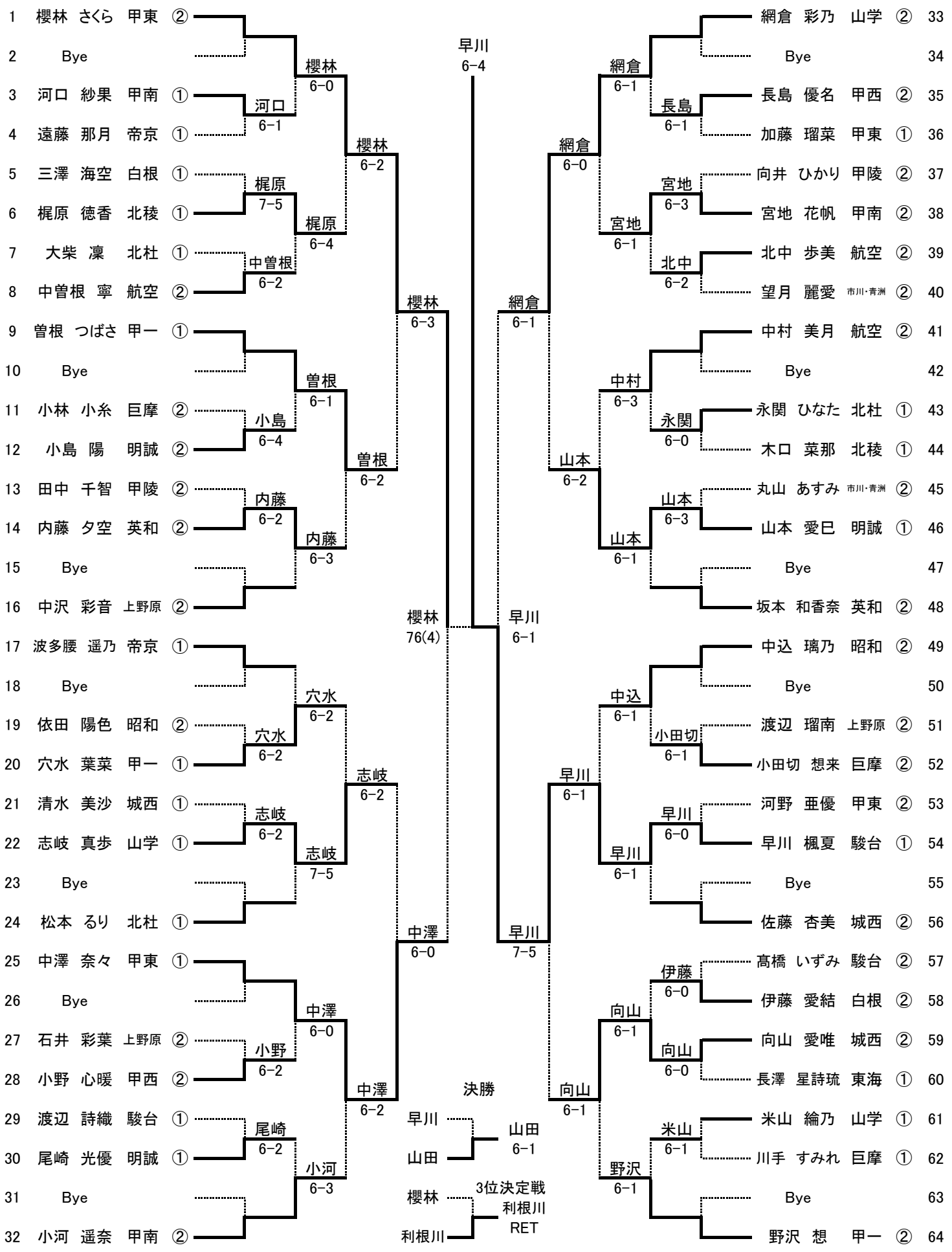

令和2年度

大会名 **山梨県高等学校新人体育大会テニス大会**

女子	シングルス	No. 2

日 程　10月24日・31日
会 場　小瀬スポーツ公園テニス場

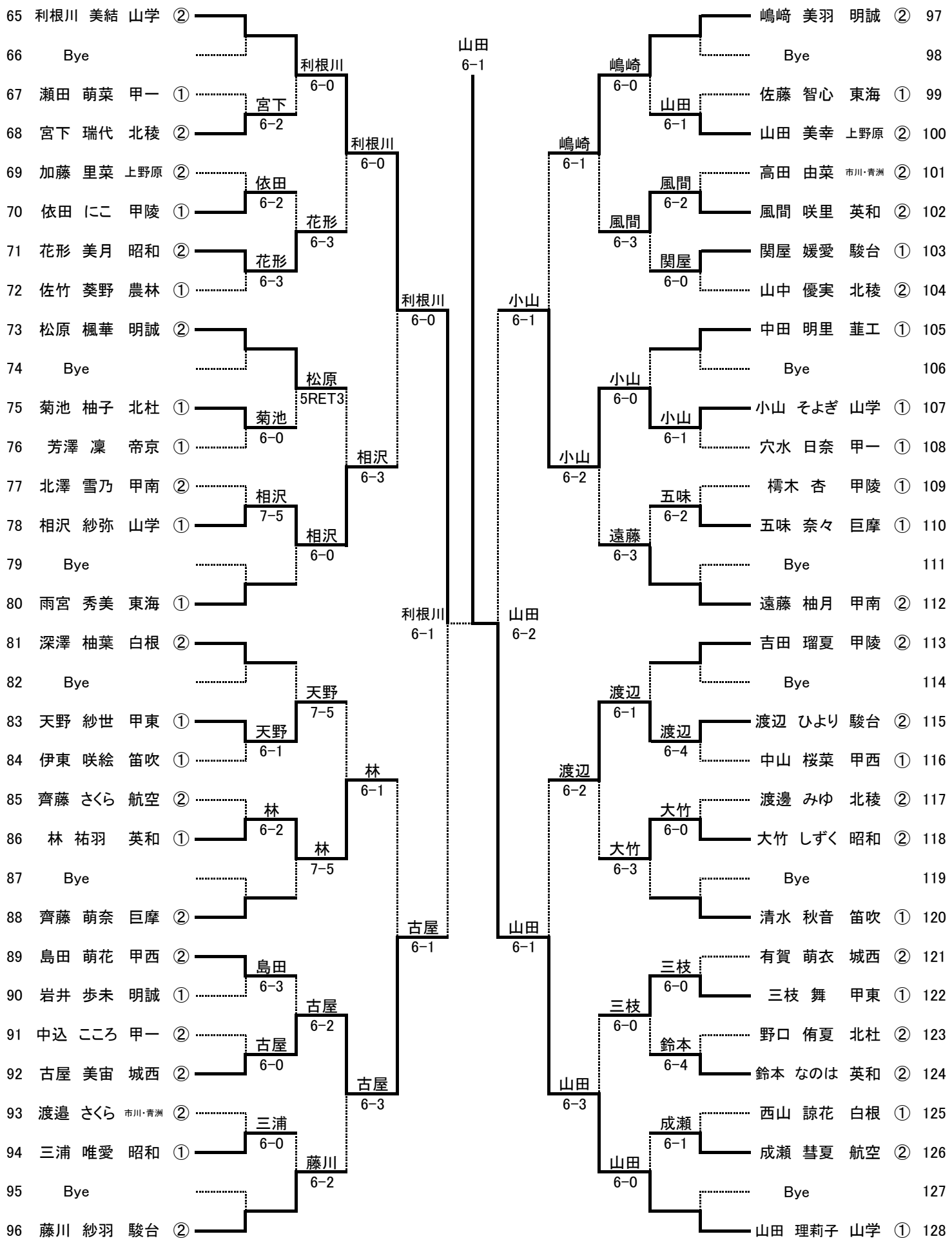

令和2年度

大会名　山梨県高等学校新人体育大会テニス大会

男子	ダブルス	No. 1

日　程　令和2年10月25日

会　場　小瀬スポーツ公園テニス場

1	久保嶋　亮太 ②	駿台	
	中村　柊翔 ②		
2	井出　侑希 ②	北稜	
	渡邊　涼太 ①		
3	小俣　昂大 ②	笛吹	
	野田　拓海 ②		
4	花輪　翔太 ②	北杜	
	岩瀬　智司 ②		
5	青柳　翔太 ②	韮工	
	吉武　ヒロ ①		
6	中澤　佑稀 ②	東海	
	中込　裕也 ②		
7	河西　来瑠 ①	巨摩	
	長沼　夢大 ①		
8	松土　依生 ①	甲陵	
	新海　龍成 ①		
9	村津　遼馬 ②	甲工	
	水庭　楓太 ②		
10	國分　亮伽 ②	北杜	
	清水　大輔 ②		
11	遠藤　光揮 ①	市川・青洲	
	安達　翔悟 ①		
12	向山　紫苑 ①	韮工	
	内藤　遙音 ①		
13	飯野　友希 ②	昭和	
	古谷　和真 ②		
14	飯野　智聖 ②	農林	
	小林　朱綺 ②		
15	小池　旺介 ①	甲東	
	望月　淳真 ①		
16	菊地　直木 ②	明誠	
	木暮　匠 ②		
17	Bye		
	Bye		
18	中村　毎輝 ②	航空	
	前島　キム ②		
19	上條　晃生 ②	甲陵	
	中村　響 ②		
20	西村　俊星 ②	甲一	
	栗原　健士良 ②		
21	Bye		
	Bye		
22	京極　航汰 ②	明誠	
	安田　竣哉 ②		
23	川島　涼 ①	城西	
	三尾　峻 ①		
24	伊東　一弥 ②	韮工	
	山田　桂吾 ①		
25	飯嶋　陽大 ①	甲西	
	酒井　理久 ①		
26	長田　知大 ①	市川・青洲	
	尾形　司竜 ①		
27	望月　柊希 ②	山学	
	青沼　優作 ②		
28	堀内　涼雅 ②	笛吹	
	楠　俊 ②		
29	端谷　泰希 ①	航空	
	竹内　捷真 ①		
30	木田　楽 ②	甲工	
	窪田　流星 ②		
31	長谷部　光祐 ①	甲南	
	吉川　幸佑 ①		
32	荏本　大輝 ①	帝京	
	内藤　海斗 ①		
33	栗原　良喜 ②	山学	
	杉山　涼太 ①		
34	赤池　佑太 ①	駿台	
	深井　唯貴 ①		
35	Bye		
	Bye		
36	宮下　暖太 ②	北稜	
	石川　史弥 ②		

久保嶋・中村 6-0
小泉・野田 6-2
花輪・岩瀬 6-1
中澤・中込 6-0
村津・水庭 6-1
國分・清水 6-0
飯野・古谷 76(3)
小池・望月 6-1
中村・前島 6-4
西村・栗原 6-0
京極・安田 6-1
伊東・山田 6-4
望月・青沼 6-0
堀内・楠 6-0
木田・窪田 6-4
栗原・杉山 6-1
赤池・深井 6-0

久保嶋・中村 6-0
木田・窪田 6-4
村津・水庭 6-1
小池・望月 76(3)
西村・栗原 6-2
望月・青沼 6-0
赤池・深井 6-3

久保嶋・中村 6-3
小池・望月 6-0
西村・栗原 7-5
赤池・深井 6-3

久保嶋・中村 6-1
久保嶋・中村 6-4
赤池・深井 6-3

佐々木・中 6-4

穂坂・高橋 6-2
佐々木・中 6-3
佐々木・中 6-2

穂坂・高橋 6-4
佐野・山川 6-0
和光・米山 6-0
佐々木・中 6-3

穴水・仁林 6-0
穂坂・高橋 6-1
五味・小林 6-1
佐野・山川 6-2
塩釜・近藤 7-5
和光・米山 6-0
佐々木・中 6-3
小塚・高城 6-0

池内・河西 6-4
穴水・仁林 6-4
穂坂・高橋 76(2)
竹中・坪川 6-2
五味・小林 6-0
鈴木・小田切 6-3
佐野・山川 6-0
後町・入倉 6-2
塩釜・近藤 6-0
井口・新井 6-2
和光・米山 6-0
清藤・小尾 6-3
佐々木・中 6-0
野原・小林 6-1
中村・村松 6-2
山田・加藤 6-0
小塚・高城 6-0

3位決定戦

赤池・深井
穂坂・高橋
赤池・深井 6-3

37	池内　太飛 ①	市川・青洲	
	河西　陸 ①		
38	花村　直輝 ②	甲陵	
	澤海　樹 ①		
39	Bye		
	Bye		
40	伊藤　樹 ①	北杜	
	田口　大士郎 ①		
41	穴水　海斗 ②	駿台	
	仁林　周大 ②		
42	伊藤　大翔 ②	明誠	
	岩本　悠汰 ②		
43	穂坂　彗斗 ②	甲一	
	髙橋　直生 ②		
44	原口　寛大 ②	北稜	
	中澤　裕希 ②		
45	竹中　唯渡 ②	巨摩	
	坪川　碧空 ②		
46	清水　泉希 ②	白根	
	若林　優太 ①		
47	五味　星砂海 ②	笛吹	
	小林　紘也 ②		
48	鈴木　竜也 ②	農林	
	小田切　響矢 ②		
49	井上　涼太 ①	城西	
	浅川　惟吹 ①		
50	江上　京汰 ②	甲西	
	青柳　翔和 ②		
51	佐野　未菜斗 ②	山学	
	山川　優星 ②		
52	保坂　光輝 ②	東海	
	小澤　史宗 ①		
53	Bye		
	Bye		
54	後町　拓哉 ①	甲東	
	入倉　孝太 ①		
55	藤巻　空 ②	甲西	
	村上　正平 ①		
56	Bye		
	Bye		
57	塩釜　淳史 ②	甲工	
	近藤　伯 ②		
58	中澤　諒人 ②	甲南	
	小林　大地 ②		
59	井口　ドミートリー ①	東海	
	新井　彰仁 ①		
60	和光　悠斗 ②	駿台	
	米山　康太 ②		
61	伊藤　優弥 ①	昭和	
	渡辺　健太 ①		
62	清藤　健太郎 ②	巨摩	
	小尾　拓未 ②		
63	望月　裕太 ②	帝京	
	風間　朝陽 ①		
64	佐々木　唯人 ①	神村	
	中　翔太郎 ②		
65	雨宮　唯大 ①	昭和	
	横森　大騎 ①		
66	藤原　侑樹 ②	駿台	
	深井　希望 ②		
67	野原　康佑 ②	甲一	
	小林　聖也 ①		
68	上田　敏輝 ②	農林	
	渓口　裕二 ①		
69	中村　漱吾 ①	甲東	
	村松　漣 ①		
70	川上　寛斗 ①	航空	
	南波　樹 ①		
71	山田　拓実 ①	甲南	
	加藤　瑠人 ①		
72	小塚　浩太郎 ②	明誠	
	髙城　暖人 ②		

令和2年度

大会名　山梨県高等学校新人体育大会テニス大会

女子	ダブルス	No. 1

日　程　10月25日

会　場　小瀬スポーツ公園テニス場

1	利根川　美結 / 山田　理莉子	山学	② / ①
2	Bye / Bye		
3	小林　桜 / 藤原　美咲	甲東	① / ①
4	大竹　しずく / 小藤　雫	昭和	② / ①
5	中沢　彩音 / 石井　彩葉	上野原	② / ②
6	北中　歩美 / 中曽根　寧	航空	② / ②
7	小林　小糸 / 五味　奈々	巨摩	② / ①
8	小林　優月 / 関屋　媛愛	駿台	② / ①
9	野沢　想 / 曽根　つばさ	甲一	② / ①
10	Bye / Bye		
11	小林　らん / 戸政　はづき	明誠	② / ②
12	田中　千智 / 向井　ひかり	甲陵	② / ②
13	中山　桜菜 / 長島　優名	甲西	① / ②
14	渡邊　みゆ / 宮下　瑞代	北稜	② / ②
15	Bye / Bye		
16	宇佐美　紗花 / 松本　るり	北杜	② / ①
17	横内　咲希 / 吉田　瑠夏	甲陵	② / ②
18	Bye / Bye		
19	岩井　歩未 / 山本　愛巳	明誠	① / ①
20	宮地　花帆 / 北澤　雪乃	甲南	② / ②
21	坂本　和香奈 / 内藤　夕空	英和	② / ②
22	芳澤　凜 / 深澤　由奈	帝京	① / ①
23	中澤　奈々 / 河野　亜優	甲東	① / ②
24	深澤　柚葉 / 伊藤　愛結	白根	② / ②
25	雨宮　秀美 / 長澤　星詩琉	東海	① / ①
26	鈴木　伶唯 / 吉田　有里	航空	② / ②
27	川手　すみれ / 清水　陽南	巨摩	① / ①
28	佐藤　杏美 / 向山　愛唯	城西	② / ②
29	高田　由菜 / 渡邊　さくら	市川・青洲	② / ②
30	菊池　柚子 / 小林　菜花	北杜	① / ①
31	Bye / Bye		
32	網倉　彩乃 / 小山　そよぎ	山学	② / ①
33	小河　遥奈 / 遠藤　柚月	甲南	② / ②
34	Bye / Bye		
35	藤川　紗羽 / 早川　楓夏	駿台	② / ①
36	穴水　日奈 / 穴水　葉菜	甲一	① / ①
37	波多腰　遥乃 / 遠藤　那月	帝京	① / ①
38	山田　美幸 / 宮田　ひかる	上野原	② / ②
39	樗木　杏 / 依田　にこ	甲陵	① / ①
40	齊藤　萌奈 / 小田切　想来	巨摩	② / ②
41	櫻林　さくら / 三枝　舞	甲東	② / ①
42	Bye / Bye		
43	加藤　紗英 / 山本　涼葉	城西	① / ①
44	嶋﨑　美羽 / 松原　楓華	明誠	② / ②
45	花形　美月 / 依田　陽色	昭和	② / ②
46	風間　咲里 / 鈴本　なのは	英和	② / ②
47	Bye / Bye		
48	清水　秋音 / 伊東　咲絵	笛吹	① / ①
49	中村　美月 / 成瀬　彗夏	航空	② / ②
50	Bye / Bye		
51	渡辺　ひより / 渡辺　詩織	駿台	② / ①
52	三澤　海空 / 西山　諒花	白根	① / ①
53	渡辺　瑠南 / 加藤　里菜	上野原	② / ②
54	中川　樹里亜 / 林　祐羽	英和	① / ①
55	Bye / Bye		
56	中込　璃乃 / 三浦　唯愛	昭和	② / ①
57	島田　萌花 / 小野　心暖	甲西	② / ②
58	中込　こころ / 瀬田　萌菜	甲一	② / ①
59	志岐　真歩 / 相沢　紗弥	山学	① / ①
60	山中　優実 / 梶原　徳香	北稜	② / ①
61	古屋　美宙 / 有賀　萌衣	城西	② / ②
62	野口　侑夏 / 永関　ひなた	北杜	② / ①
63	Bye / Bye		
64	望月　麗愛 / 丸山　あすみ	市川・青洲	② / ②

利根川・山田 6-0
小林・藤原 6-3
利根川・山田 6-0
北中・中曽根 7-5
小林・五味 7-5
小林・五味 6-0
利根川・山田 6-0
野沢・曽根 6-1
小林・戸政 6-3
野沢・曽根 6-1
中山・長島 6-0
中山・長島 6-3
岩井・山本 6-1
岩井・山本 6-0
中澤・河野 6-4
坂本・内藤 6-1
中澤・河野 6-3
中澤・河野 6-0
網倉・小山 6-4
鈴木・吉田 6-4
佐藤・向山 6-0
佐藤・向山 6-0
網倉・小山 76(2)
高田・渡邊 6-3
網倉・小山 6-1

櫻林・三枝 6-3
網倉・小山 6-1
櫻林・三枝 6-2

藤川・早川 6-0
藤川・早川 6-1
藤川・早川 6-2
波多腰・遠藤 7-5
齊藤・小田切 6-1
齊藤・小田切 6-4
櫻林・三枝 6-3
櫻林・三枝 6-1
櫻林・三枝 6-1
加藤・山本 6-4
櫻林・三枝 6-1
風間・鈴本 6-1
風間・鈴本 6-0
中村・成瀬 6-4
三澤・西山 6-2
中込・三浦 7-5
中川・林 6-1
中込・三浦 6-1
島田・小野 6-0
島田・小野 6-3
志岐・相沢 7-5
古屋・有賀 6-0
古屋・有賀 6-0
古屋・有賀 6-0
古屋・有賀 6-0

3決決定戦

利根川・山田 ― 利根川・山田 6-3
古屋・有賀 ―