令和８年度　第７８回山梨県高等学校総合体育大会　兼　関東大会県予選（団体）　兼　全国高校総体県一次予選

期　日：令和８年　５月９・１３日　　会　場：笛吹市石和中央テニスコート　　参　加：男子２４校　　女子２０校

【男子の部】

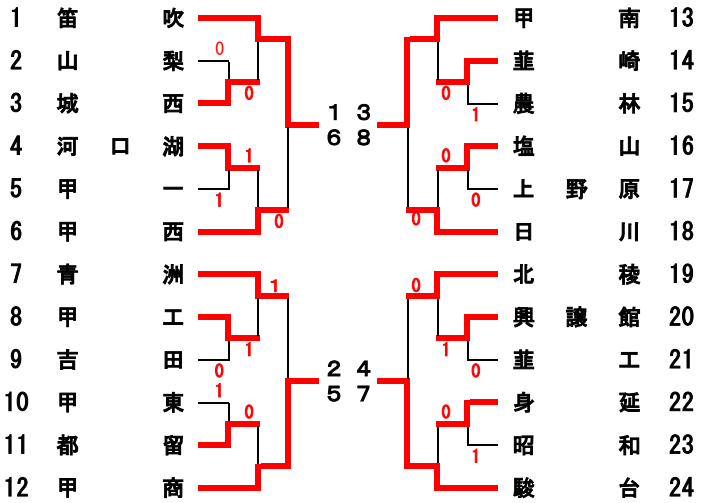

決勝リーグ

No.	学校名	1	2	3	4	勝敗	順位
1	笛吹		③ ④－2 ④－0 ④－1	③ ④－2 ④－3 ④－0	② ④－1 3－④ ④－3	3 勝 0 敗	1
2	甲商	0 2－④ 0－④ 1－④		1 ④－2 1－④ 0－④	0 0－④ 1－④ 1－④	0 勝 3 敗	4
3	甲南	0 2－④ 3－④ 0－④	② 2－④ ④－1 ④－0		0 2－④ 1－④ 3－④	1 勝 2 敗	3
4	駿台	1 1－④ ④－3 3－④	③ ④－0 ④－1 ④－1	③ ④－2 ④－1 ④－3		2 勝 1 敗	2

5～8位決定戦

No.	学校名	5	6	7	8	勝敗	リーグ順位	順位
5	青洲		② ④－0 ④－0 2－④	② ④－0 1－④ ④－0	② ④－1 3－④ ④－2	3 勝 0 敗	1	5
6	甲西	1 0－④ 0－④ ④－2		② ④－3 2－④ ④－0	② ④－2 ④－1 1－④	2 勝 1 敗	2	6
7	北稜	1 0－④ ④－1 0－④	1 3－④ ④－2 0－④		0 2－④ 2－④ 2－④	0 勝 3 敗	4	8
8	日川	1 1－④ ④－3 2－④	1 2－④ 1－④ ④－1	③ ④－2 ④－2 ④－2		1 勝 2 敗	3	7

男子優勝：笛吹高校

【女子の部】

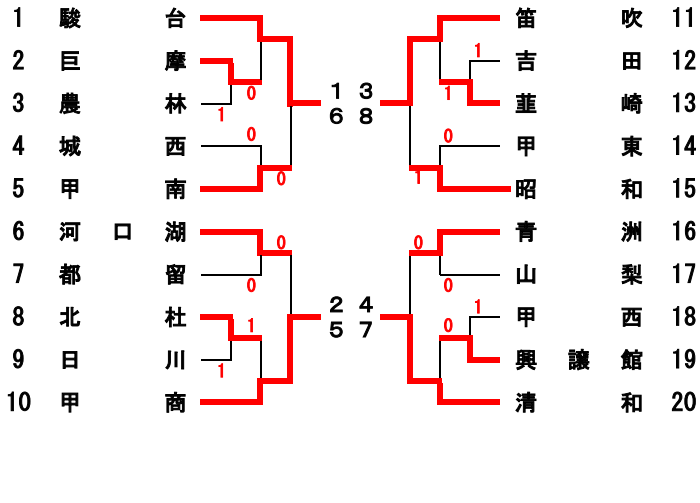

決勝リーグ

No.	学校名	1	2	3	4	勝敗	順位
1	駿台		③ ④－0 ④－0 ④－1	1 ④－0 2－④ 2－④	1 3－④ 1－④ ④－1	1 勝 2 敗	3
2	甲商	0 0－④ 0－④ 1－④		1 ④－1 1－④ 0－④	1 ④－1 0－④ 1－④	0 勝 3 敗	4
3	笛吹	② 0－④ ④－2 ④－2	② 1－④ ④－1 ④－0		② ④－1 ④－3 0－④	3 勝 0 敗	1
4	清和	② ④－3 ④－1 1－④	② 1－④ ④－0 ④－1	1 1－④ 3－④ ④－0		2 勝 1 敗	2

5～8位決定戦

No.	学校名	5	6	7	8	勝敗	リーグ順位	順位
5	河口湖		② ④－0 ④－2 0－④	② ④－1 3－④ ④－3	② ④－3 2－④ ④－1	3 勝 0 敗	1	5
6	甲南	1 0－④ 2－④ ④－0		1 ④－1 3－④ 3－④	0 0－④ 3－④ 0－④	0 勝 3 敗	4	8
7	青洲	1 1－④ ④－3 3－④	② 1－④ ④－3 ④－3		1 1－④ 1－④ ④－2	1 勝 2 敗	3	7
8	昭和	1 3－④ ④－2 1－④	③ ④－0 ④－3 ④－0	② ④－1 ④－1 2－④		2 勝 1 敗	2	6

女子優勝：笛吹高校