令和7年度　全国高等学校総合体育大会ソフトテニス県予選個人戦（女子）
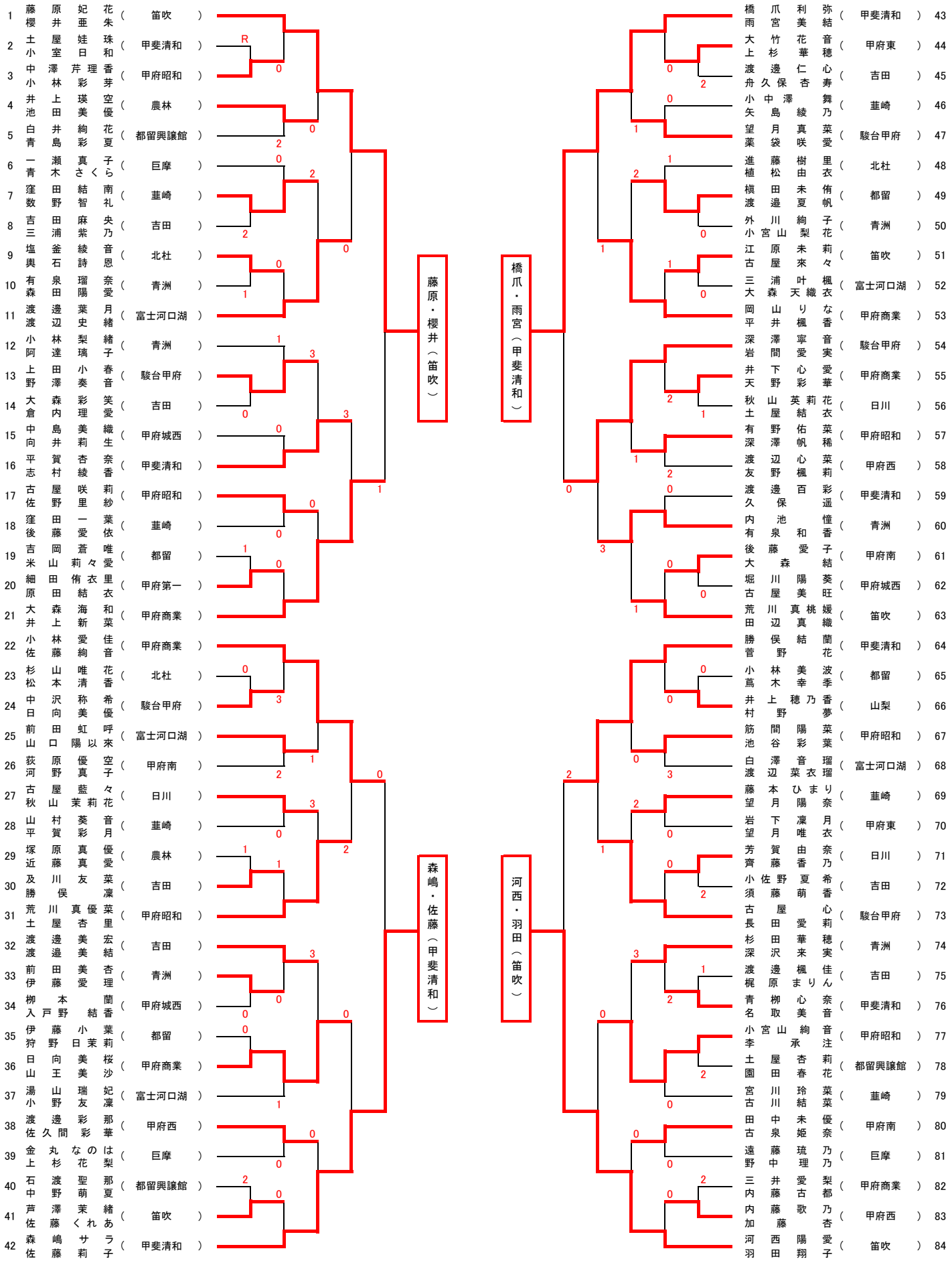
日　付：令和7年6月7日(土)
会　場：石和中央テニスコート