令和4年度　全国高等学校総合体育大会ソフトテニス競技山梨県予選（男子個人）
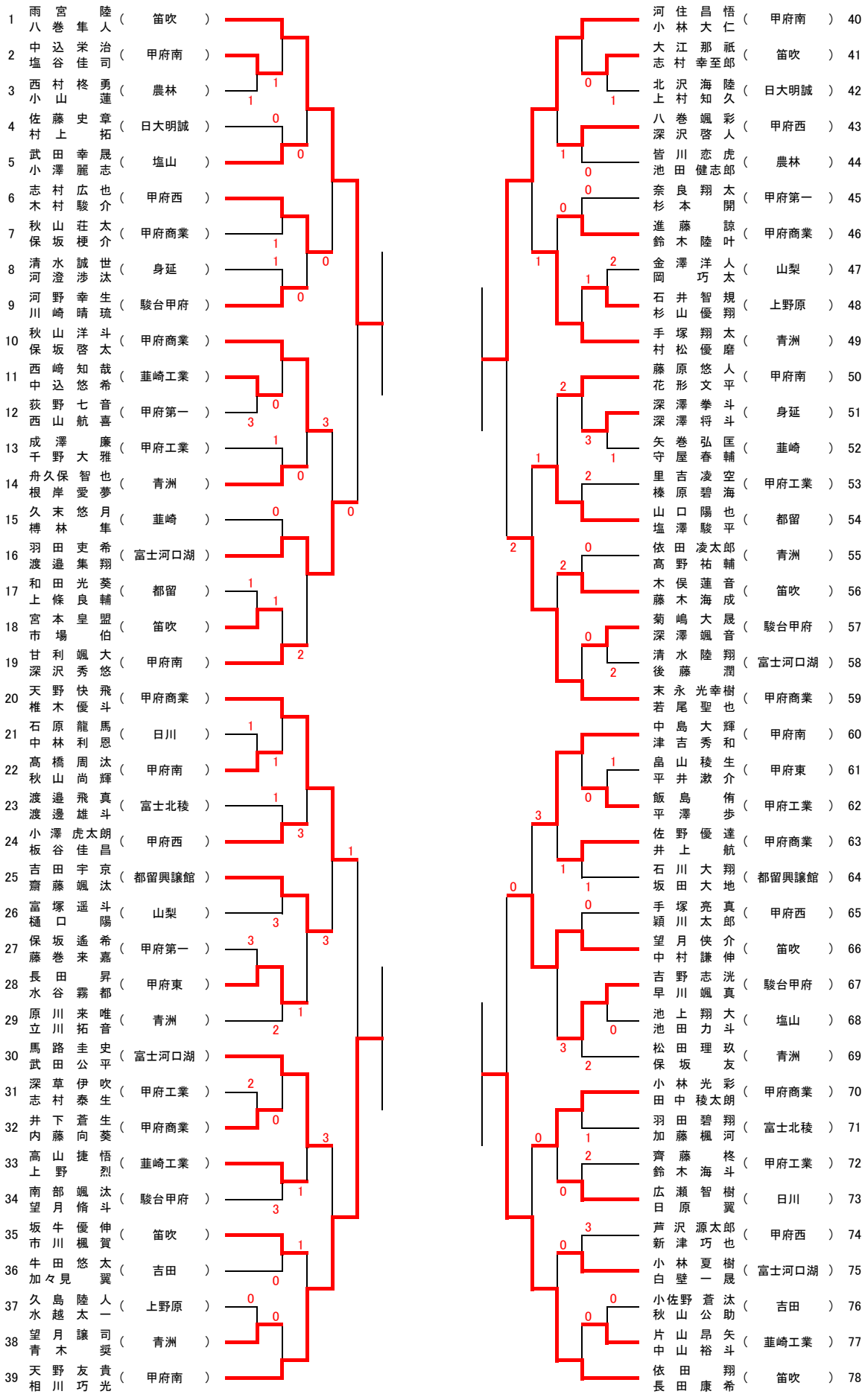
日　付：令和4年6月11日(土)
会　場：石和中央テニスコート